SPARTHERM®
Feuerungstechnik

Das Herz des Kamins

Linear 4S

SPARTHERM Kamineinsatz Varia 2R–80h–4S
für 25er Kachelhöhen (Möglichkeit: Aussenluftanschluss)

Vorderansicht
M ≈1:20

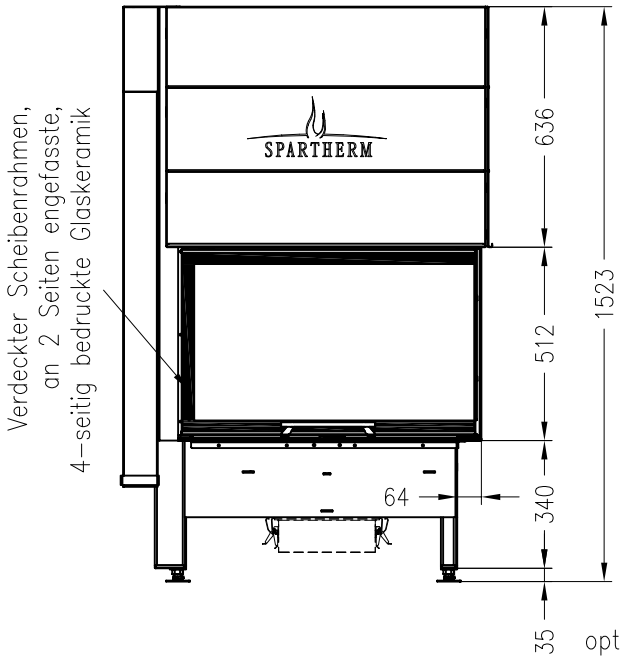

Seitenansicht
M ≈1:20

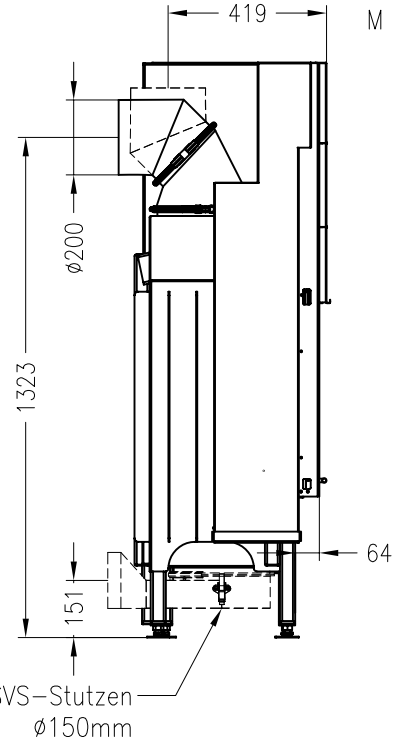

Horizontalschnitt
M ≈1:10

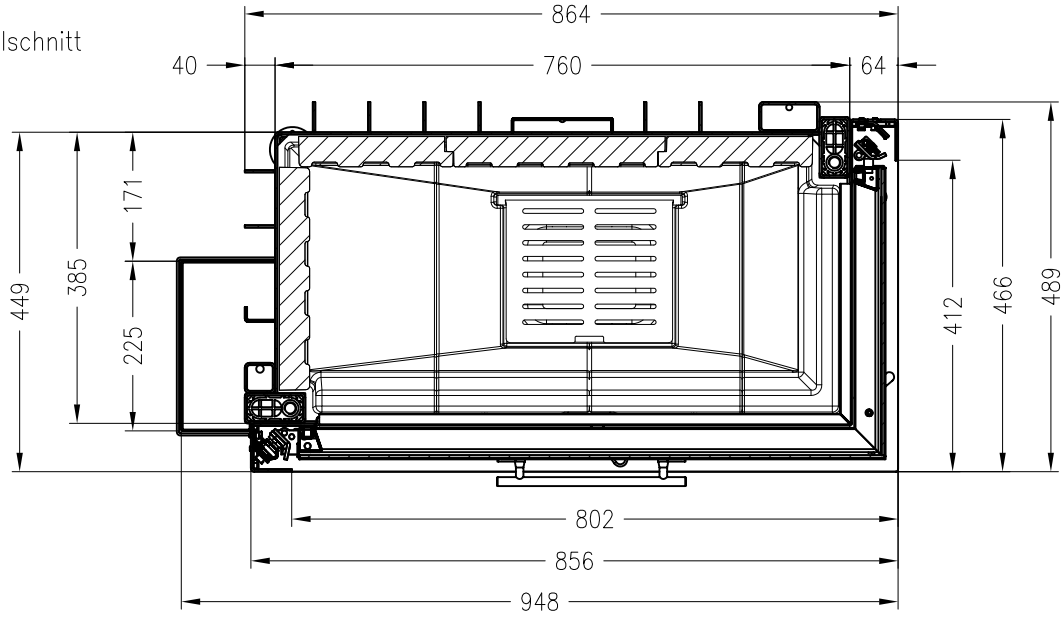

Stand: 12–2012

Alle Abbildungen und Zeichnungen sind urheberrechtlich geschützt.
Verwertung oder Veröffentlichung, auch einzelner Details, nur mit unserer Genehmigung.
Technische Änderungen und Irrtümer vorbehalten!